소 요 수 QTY			품번 ITEM	품 명 DESCRIPTION	재 질 MATERIAL	규 격 및 도 번 SPECIFICATION	비 고 REMARK

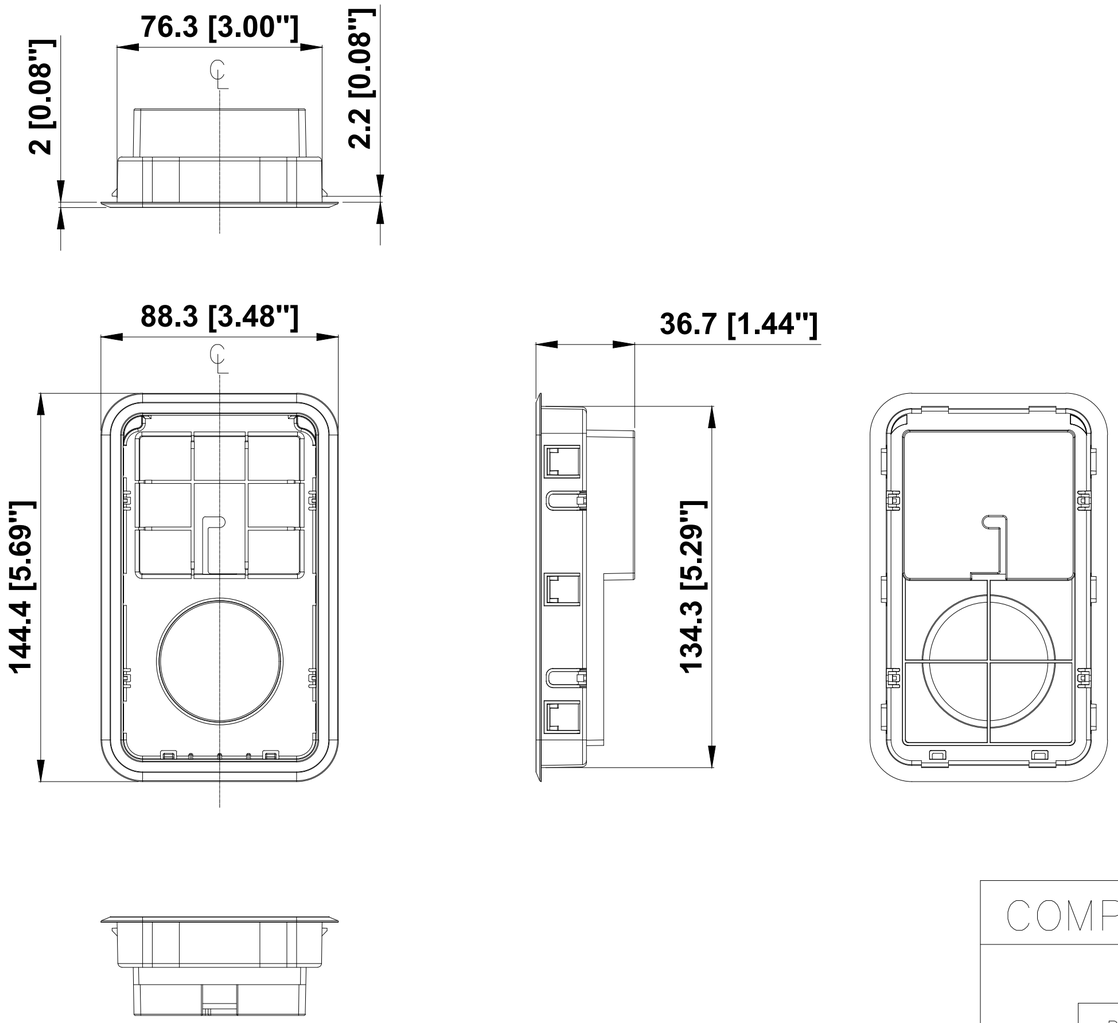

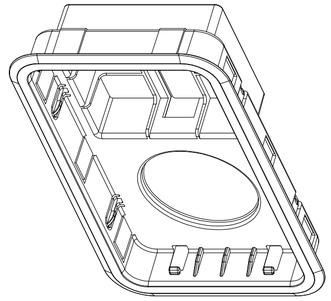

3D VIEW

PANEL CUTOUT

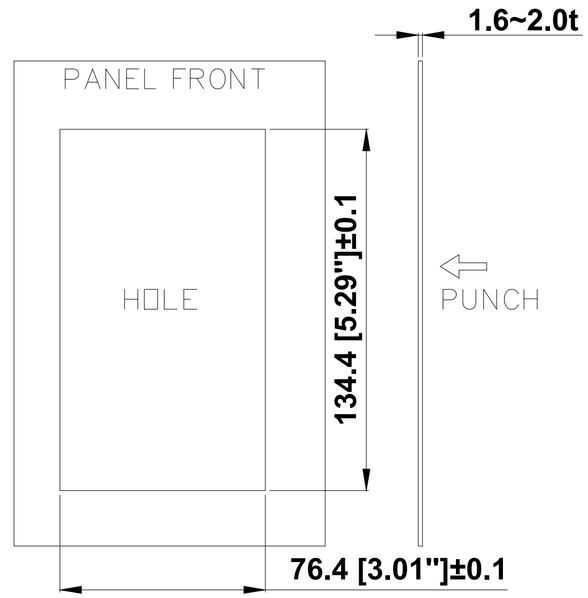

COMPLETE INSTALLATION

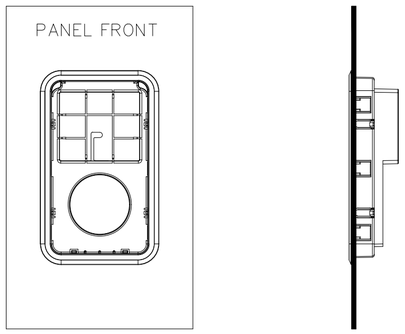

정 CHANGE 개								
LS ELECTRIC					LSLV-S300			매 수 SHEETS
삼 각 법 3RD ANGLE PROJECTION	척 도 SCALE	단 위 DIMENSION	작 성 일 DATE		도면명칭 TITLE	OPERATOR BRACKET		
	/ , NS	MM[INCH]	. .					
제 도 DRAWN	설 계 DESIGNED	검 도 CHECKED	승 인 APPROVED		도면번호 DWG. NO.			
					관련도번 REF. NO.			